ไม่กำหนดหมายเลขหน้าในหน้าแรกของแต่ละบท

บทที่ 3

วิธีการดำเนินงาน

เว้น 1 บรรทัด

0.5 นิ้ว หรือ 1.27 ซม.

ข้อความ..... (คำนำเข้าสู่เนื้อหา).....

.....

.....

เว้น 1 บรรทัด

3.1 แผนการดำเนินงาน

ข้อความ.....

.....

.....

(ให้แสดง Gant chart ที่วางแผนครั้งแรกเปรียบเทียบกับการดำเนินงานจริง พร้อมทั้งอธิบายการดำเนินงานที่ไม่เป็นไปตามแผน)

เว้น 1 บรรทัด

ตารางที่**3.1**แผนการดำเนินงานของโครงการ

เว้น 1 บรรทัด

กิจกรรม	เดือนที่ 1	เดือนที่ 2	เดือนที่ 3	เดือนที่ 4
กิจกรรมที่ 1	- - - - - - - - -			
กิจกรรมที่ 2		- - - - - - - - -		
กิจกรรมที่ 3			- - - - - - - - -	

- - - - - แสดงแผนการดำเนินงาน

——— แสดงการดำเนินงานจริง

เว้น 1 บรรทัด

3.2 การออกแบบ / เครื่องมือ

ข้อความ.....

.....

.....

3.2.1 หัวข้อรอง

ข้อความ.....

.....

เลขหน้าจะอยู่ห่างจากขอบกระดาษด้านบนประมาณ 0.75 นิ้ว หรือ 1.9 เซนติเมตร → 31

1) ข้อความ.....
.....

2) ข้อความ.....
.....

ข้อความ.....
.....
.....

3.2.2 หัวข้อรอง

1) ข้อความ.....
.....
.....

2) ข้อความ.....
.....

เว้น 1 บรรทัด

3.3 ขั้นตอนการสร้าง / ขั้นตอนการดำเนินงาน

3.3.1 หัวข้อรอง

ข้อความ.....
.....

1) ข้อความ.....
.....
.....

2) ข้อความ.....
.....

3) ข้อความ.....
.....
.....
.....

4) ข้อความ.....
.....
.....

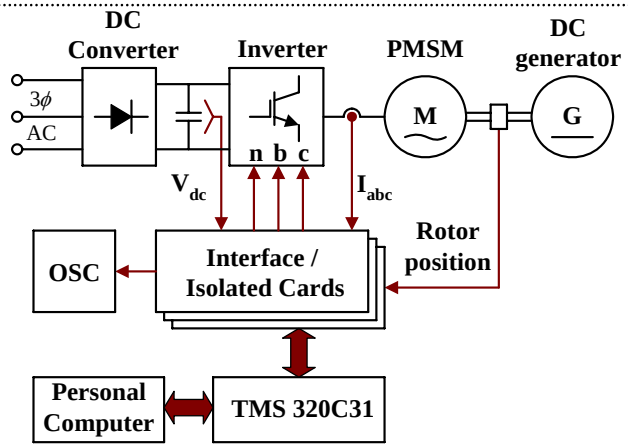

เว้น 1 บรรทัด

รูปที่**3.1**ข้อความแสดงชื่อรูป*[…]

อ้างอิงที่มา
ของภาพ

เว้น 1 บรรทัด

3.3.2 หัวข้อรอง

ข้อความ.....

1) ข้อความ.....

2) ข้อความ.....

3.3.3 หัวข้อรอง

ข้อความ.....

1)**ข้อความ.....

ตารางที่**3.2**ข้อความแสดงชื่อตารางตารางตารางตารางตารางตารางตารางตารางงงง

ตารางที่**3.2**ข้อความแสดงชื่อตารางตารางตารางตารางตารางตารางตารางตารางงงง