ไม่กำหนดหมายเลขหน้าในหน้าแรกของแต่ละบท

บทที่ 2

ทฤษฎีและงานวิจัยที่เกี่ยวข้อง

เว้น 1 บรรทัด

0.5 นิ้ว หรือ 1.27 ซม.

ข้อความ.....(คำนำเข้าสู่เนื้อหา).....

.....

.....

เว้น 1 บรรทัด

2.1 งานวิจัยที่เกี่ยวข้อง

2.1.1 หัวข้อรอง

ข้อความ.....

.....

1) หัวข้อย่อย.....

....

2) หัวข้อย่อย.....

.....

2.1.2 หัวข้อรอง

1) หัวข้อย่อย.....

....

.....

2) หัวข้อย่อย.....

....

ข้อความ.....

.....

.....

เว้น 1 บรรทัด

2.2 ชื่อทฤษฎีที่ 1

2.2.1 หัวข้อรอง

ข้อความ.....

.....

.....

1) หัวข้อย่อย.....

....

ข้อความ.....

.....

2) หัวข้อย่อย.....

.....

- ข้อความ.....

  ข้อความ.....

- ข้อความ.....

ข้อความ.....

.....

เว้น 1 บรรทัด

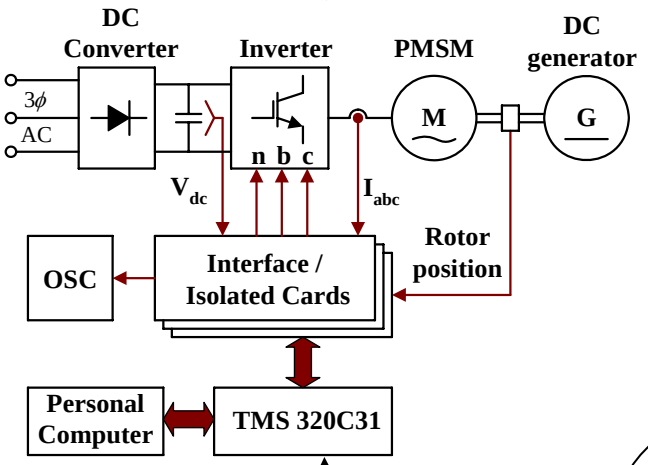

เว้น 1 บรรทัด

รูปที่**2.1**ข้อความแสดงชื่อภาพ*[…]

อ้างอิงที่มาของภาพจากลำดับบรรณนานุกรม

เว้น 1 บรรทัด

2.2.2 หัวข้อรอง

ข้อความ.....

.....

1) หัวข้อย่อย.....

.....

2) หัวข้อย่อย.....

.....

2.3 ชื่อทฤษฎีที่ 2

ข้อความ.....

.....

2.3.1 หัวข้อรอง

ข้อความ.....

.....

1) หัวข้อย่อย.....

.....

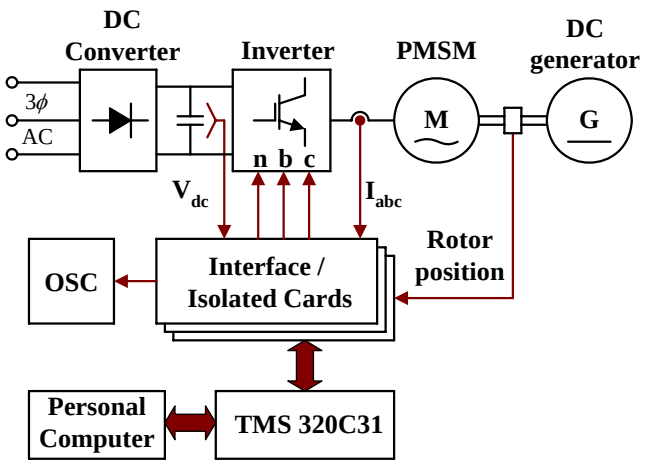

รูปที่**2.2**ข้อความแสดงชื่อภาพ

(ชื่อภาพต่อ) *[…]

2) หัวข้อย่อย.....

.....

ข้อความ.....

.....

2.3.2 หัวข้อรอง

ข้อความ.....

.....

1) หัวข้อย่อย.....

.....

2) หัวข้อย่อย.....

.....

2.3.3 หัวข้อรอง

ข้อความ.....

.....

1) หัวข้อย่อย.....

.....

เว้น 1 บรรทัด

$$x_1(t) = \frac{R_a}{L_a} x_1(t) - \frac{K_e}{L_a} x_2(t) - \frac{1}{L_a} u_1(t) \tag{2.1}$$

เว้น 1 บรรทัด

2) หัวข้อย่อย.....

.....

.....

3) หัวข้อย่อย.....

.....